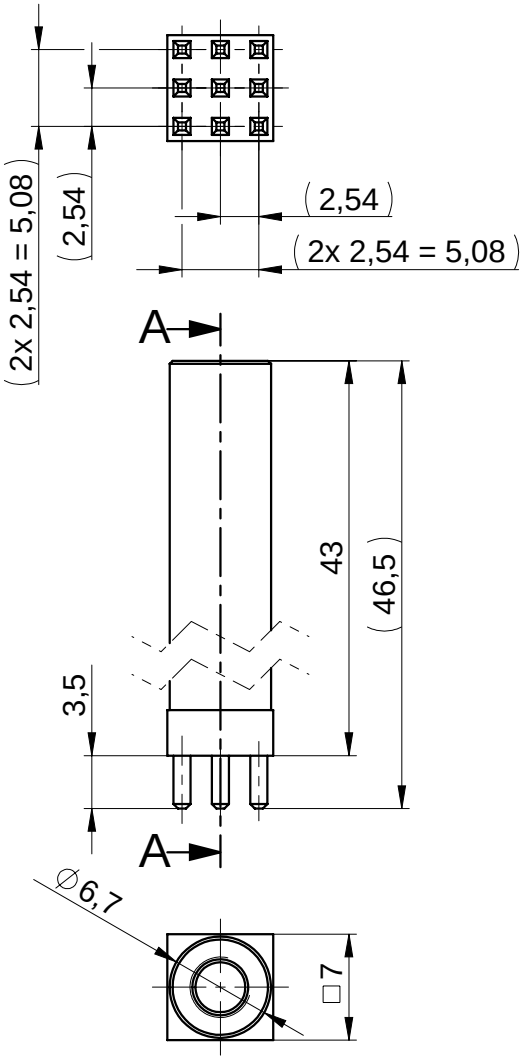

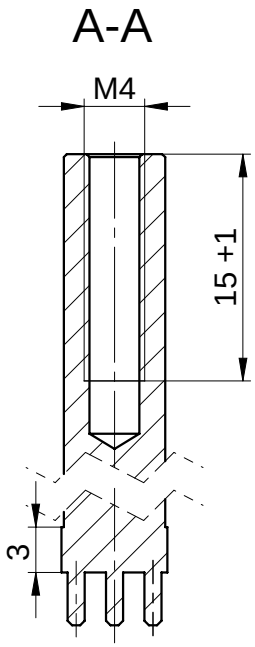

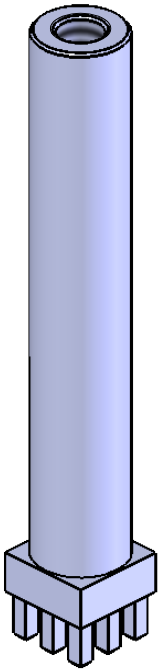

Maximales Drehmoment bei M4: 1,2Nm — *Maximal torque for M4: 1.2Nm*

Ausf¿hrung: EINPRESSTECHNIK — *Design: PRESS FIT*

Bohrbild: B-RM254-ET-a — *Drill pattern: B-RM254-ET-a*

Oberfl^a che: verzinnt — *Surface: tin plated*

Gewicht: 12,15g — *Weight: 12.15g*

Fehlstellen bedingt durch die Galvanik zul^a ssig! — *Blemishes due to electroplating process permitted!*

Technische nderungen vorbehalten! — *Subject to change without notice!*

Unterliegt NICHT dem nderungsdienst! — *Is NOT subject to change service!*

Bedingt durch Sp¿lr¿ckst^a nde in Sacklochgewinden kann es im Gewinde und auf Kontaktfl^a chen zu Fleckenbildung kommen. (B)

Due to rinse residues in blind hole threads, spotting may occur on thread an contact areas. (B)

W¦RTH ELEKTRONIK ICS

Werkstoff / *material*: **CuZn39Pb3**

MaÇstab / *scale*: **2 : 1**

Ursprungszg.: / *drawing derivation*: **91099**

FreimaÇtoleranz: / *tolerance*:

					Datum / *date*	Name / *name*
				Bearb. / *drawer*	12.04.13	I. Petreski
B	Legende angepasst	06.04.17	Opitz	Gepr. / *auth.*		Walter Geck 2017.04.19 13:58:30 +02'00'
B	Zeichnung angepasst	23.10.14	Haug	ge^a n. / *mod.*	06.04.17	W. Geck
B	Text hinzugef¿gt	20.06.13	IP			
B	MaÇ^a nderung auf Ï 6,7	18.04.13	IP			
A	Neu	12.04.13	IP			
Zust. *index*	nderung *modification*	Datum *date*	Name *name*			

Kunden- oder Lieferantennummer: *Customer- or supplier part number:*

Teilenummer: *Supplier part number:* **K97718**

Benennung / *denomination*:

Powerelement Buchse M4

7er, vollfl^a chig, RM2,54

Zeichnungsnummer / *drawing number*:

ICS-97718

Blatt *page* **1** **von** *of* **1**

VERTRAULICH! ALLE RECHTE VORBEHALTEN. Weitergabe oder Vervielf^a ltigung ohne vorherige schriftliche Zustimmung verboten.
Confidential! All rigths reserve. Passing on or duplication without previous written agreement forbade.