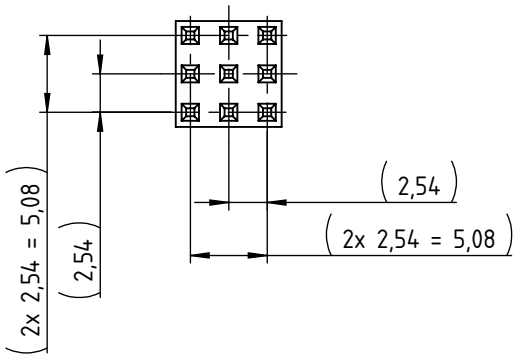

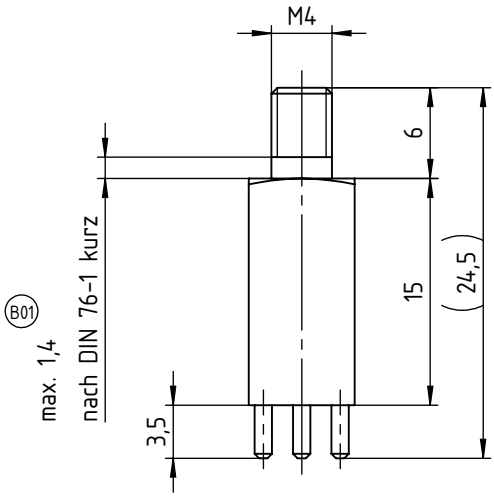

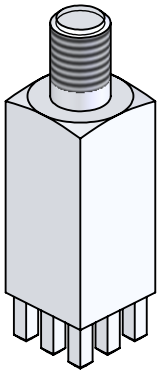

Maximales Drehmoment bei M4.0: 1.2Nm
Ausführung: EINPRESSTECHNIK
Bohrbild: B-RM254-ET-a
Oberfläche: verzinnt
Fehlstellen bedingt durch die Galvanik zulässig!
Technische Änderungen vorbehalten!
Unterliegt NICHT dem Änderungsdienst!

Maximal torque for M4.0: 1.2Nm
Design: PRESS FIT
Drill pattern: B-RM254-ET-a
Surface: tin plated
Bare spots due to electroplating process permitted!
We reserve the right to make technical changes!
Is NOT subject to change service!

Index *Index*	Änderung *Modification*	Auftraggeber *Initiator*	Konstrukteur *Designer*	Datum *Date*
○				
○				
○				
○				
B01	Gewindeauslauf hinzu	W.Geck	R.Olp	27.07.22
A01	Datenübernahme in PDM-System	W.Geck	NDF-User	25.05.19

Letzter Prüfer *Last auditor* W.Geck 29.07.22	Toleranzen / *Tolerances*		
Werkstoff *Material*	CuZn39Pb3	Gewicht *Weight*	7.17g
Kundenteilenummer *Customer part number*		**RoHS 2015/863 compliant**	
Ursprung *Origin*	91096	Blattformat *Sheet format*	A4
Teilenummer *Part number*	K95830	Maßstab *Scale*	2:1
Zeichnungsnummer *Drawing number*	ICS-95830	Blatt *Page*	1 / 1

WÜRTH ELEKTRONIK ICS

Alle Maße in [mm]
All measures in [mm]

Schutzvermerk ISO 16016 beachten. Falls Übersetzung abweicht, ist der deutsche Text gültig
Observe protective note ISO 16016
If the translation deviats, the German text is valid

Benennung / *Title*

Powerelement Stift M4

7er, vollflächig, RM2,54

Kundenzeichnung Status: Approved / Freigegeben